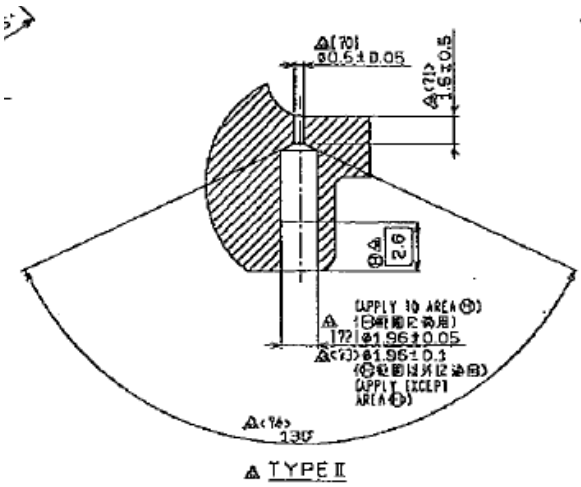

Φ０．５

Φ０．５穴を空けるドリルの剪定結果

会社名		特徴	メーカーNo.	材料	径	先端角	刃長	全長	シャンク径	コーティング	備考
山本精工(株)	マイクロドリル		MD8-0500	SKH55	0.50	118	3.6	22	1	TiN orTi ALN	
サイトウ ATOM	ソリッドドリル	S50C、SCM等鋼材の多孔穴加工用に開発、チップポケットを広く設計、高速高送りの条件下でも切粉がスムーズに排出、ファインコーティングシステム採用	ADRL-SV-0050	HSS	0.50	120	12	45	3	FCS ※1	
ゲーリング	マイクロシリーズ	しなうから折れにくい	660000.50	HSCO	0.50	118	3.4	25	1	TiN	
NACHI	ストレートドリル	鋼からステンレス鋼、アルミまで汎用コーティングドリル	GSD0．5	HSS	0.50	118	8.5	30	−	TiN	

※1小径専用のFCS：ファイン コーティング システムを採用、切れ味と耐摩耗性を追及

形状